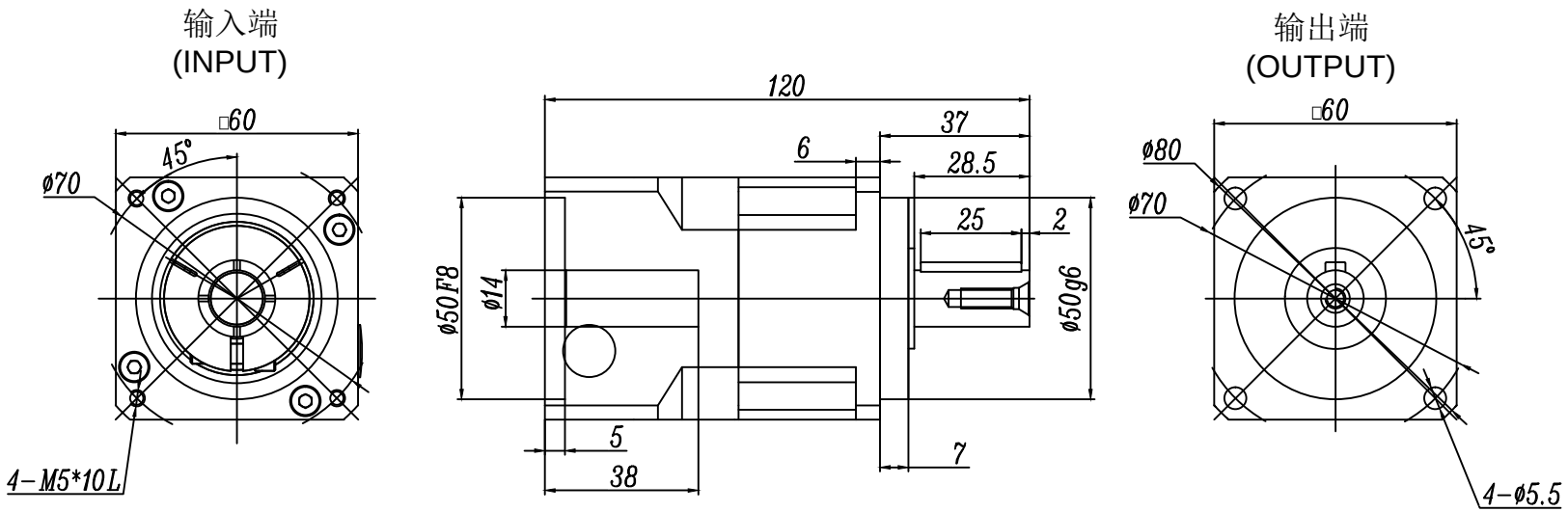

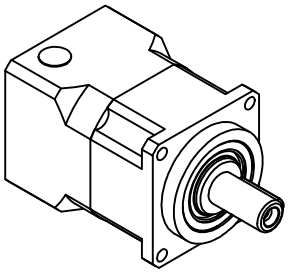

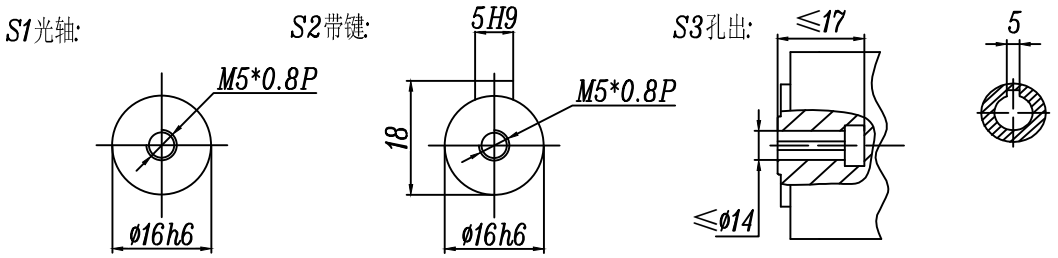

技術規格幾參數										
	减速比	3	4	5	6	7	8	10	回程間隙: P2:≤5arcmin P1:≤3arcmin P0:≤1arcmin	图纸确认
	额定输出扭矩NM	55	55	60	60	40	40	42		
	最大輸出扭矩NM	165	165	180	180	120	120	126	HAB060單段全系列參數	設計
	容許徑向力: 1540N	額定輸入轉速: 4000r/min				噪音值: ≤60dB			版本: SC-003	
	容許軸向力: 735N	最大輸入轉速: 6000r/min				全負載時效率: ≥97%			日期: 2021.10	視角
	防護等級: IP65	使用環境溫度: -15℃～+90℃				重量: 1.3KG			审核: 2021.10	

STY GEAR 上瀛傳動科技(上海)有限公司
Shangying Transmission Tech.Co.,Ltd.

行星減速机 HAB060-L1-S2-P2

匹配電機尺寸: ø14-ø50-ø70-M4/M5

安全注意事項

一:本產品為精密件，安裝時應小心裝入，嚴禁敲打。

二:裝配減速器與電機相連時，先確認電機凸台尺寸與減速器的凹槽尺寸是否一致,再進行正确的安裝使用。

三:需要在室外可受粉塵、水滴影響的場所使用時，或超過可承受的溫度環境下使用，請事先與本公司聯繫。

四:請注意運行時不要超負荷使用，超負荷使用時會影響減速器使用壽命。

五:本公司減速器可適配所有伺服電機，可為客戶非標定制減速器。

六:規格尺寸如有變更，恕不另行通知。

網址: www.sty-grar.com/tw