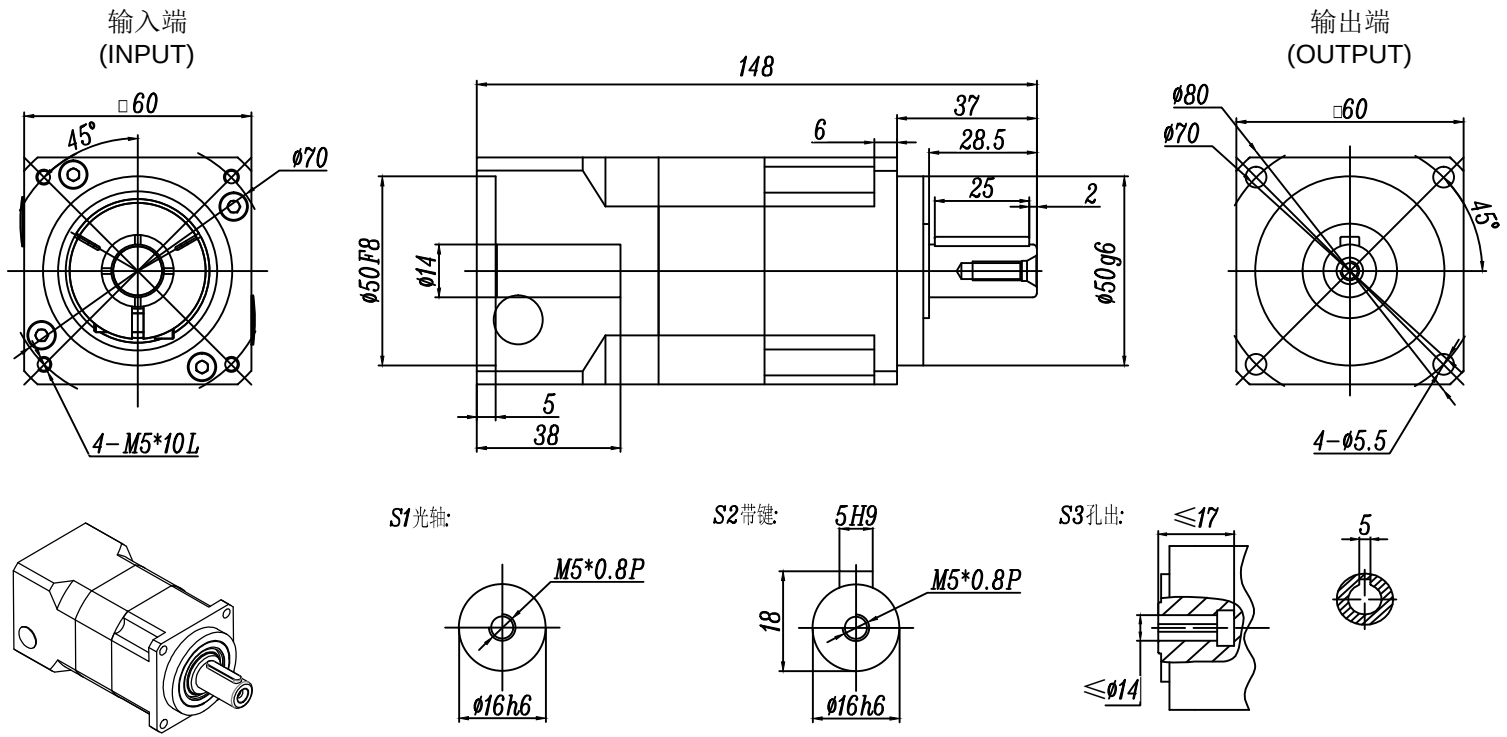

技術規格幾參數																
	减速比	12	15	16	20	25	28	30	35	40	50	60	70	80	100	图纸确认
	额定输出扭矩NM	55	55	50	50	60	50	55	55	55	55	55	40	40	42	
	最大輸出扭矩NM	165	165	150	150	180	150	165	165	165	165	165	120	120	126	設計
	容許徑向力: 1540N	額定輸入轉速: 4000r/min			噪音值: ≤60dB			回程間隙: P2:≤7arcmin P1:≤5arcmin P0:≤3arcmin				版本: SC-003				
	容許軸向力: 735N	最大輸入轉速: 6000r/min			全負載時效率: ≥97%							日期: 2021.10				視角
	防護等級: IP65	使用環境溫度: -15℃～+90℃			重量: 1.9KG			HAB060雙段全系列參數				审核: 2021.10				

上瀛傳動科技(上海)有限公司
STY GEAR Shangying Transmission Tech.Co.,Ltd.

行星減速机 HAB060-L2-S2-P2

匹配電機尺寸: ø14-ø50-ø70-M4/M5

安全注意事項

一:本產品為精密件，安裝時應小心裝入，嚴禁敲打。
二:裝配減速器與電機相連時，先確認電機凸台尺寸與減速器的凹槽尺寸是否一致,再進行正确的安裝使用。
三:需要在室外可受粉塵、水滴影響的場所使用時，或超過可承受的溫度環境下使用，請事先與本公司聯繫。
四:請注意運行時不要超負荷使用，超負荷使用時會影響減速器使用壽命。
五:本公司減速器可適配所有伺服電機，可為客戶非標定制減速器。
六:規格尺寸如有變更，恕不另行通知。

網址: www.sty-grar.com/tw