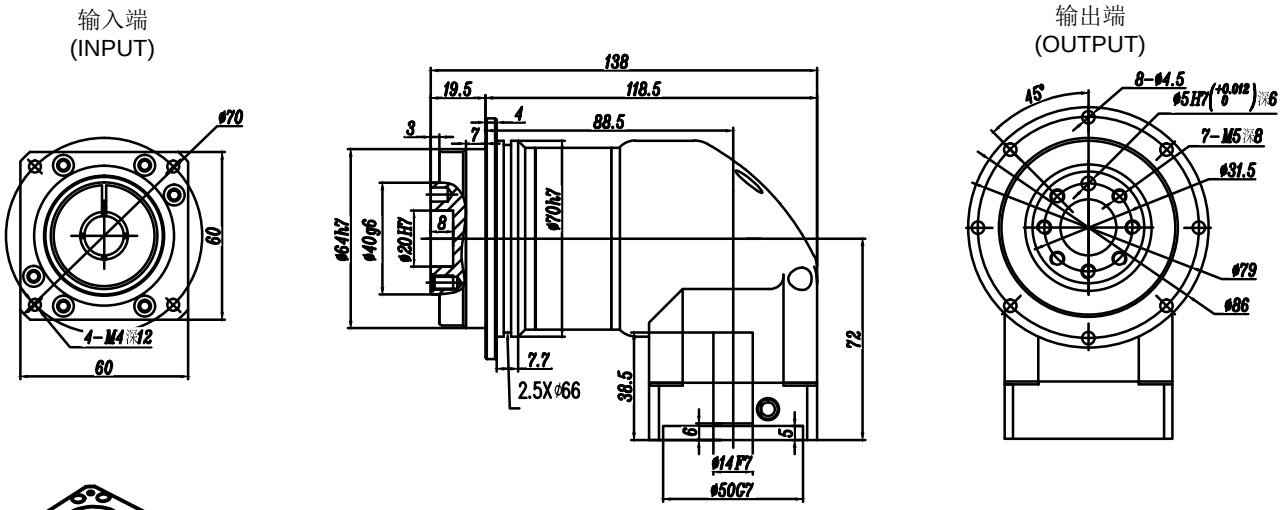

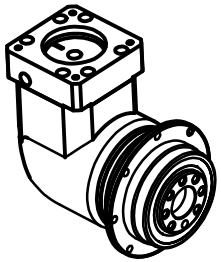

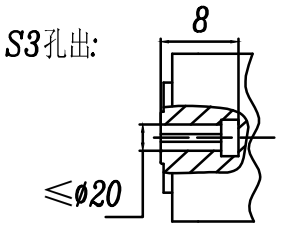

技術規格幾參數																
	减速比	12	15	16	20	25	28	30	32	35	40	50	70	80	100	图纸确认
	额定输出扭矩NM	49	49	49	49	61	61	61	61	61	61	61	61	61	61	
	最大輸出扭矩NM	147	147	147	147	183	183	183	183	183	183	183	183	183	183	設計
	容許徑向力：3100N	額定輸入轉速：3000r/min				噪音值：≤63dB			回程間隙：P2:≤10arcmin P1:≤8arcmin P0:≤6arcmin				版本：SC-003			
	容許軸向力：2350N	最大輸入轉速：6000r/min				全負載時效率：≥93%							日期：2021.10			視角
	防護等級：IP65	使用環境溫度：-15℃～+90℃				重量：2.9KG			HADR064雙段全系列參數				审核：2021.10			

上瀛傳動科技(上海)有限公司
STY GEAR Shangying Transmission Tech.Co.,Ltd.

行星减速机 HADR064-L2-S3-P2

匹配電機尺寸：ø14-ø50-ø70-M4/M5

安全注意事項

一:本產品為精密件，安裝時應小心裝入，嚴禁敲打。
二:裝配減速器與電機相連時，先確認電機凸台尺寸與減速器的凹槽尺寸是否一致,再進行正确的安裝使用。
三:需要在室外可受粉塵、水滴影響的場所使用時，或超過可承受的溫度環境下使用，請事先與本公司聯繫。
四:請注意運行時不要超負荷使用，超負荷使用時會影響減速器使用壽命。
五:本公司減速器可適配所有伺服電機，可為客戶非標定制減速器。
六:規格尺寸如有變更，恕不另行通知。

網址: www.sty-grar.com/tw