STY GEAR

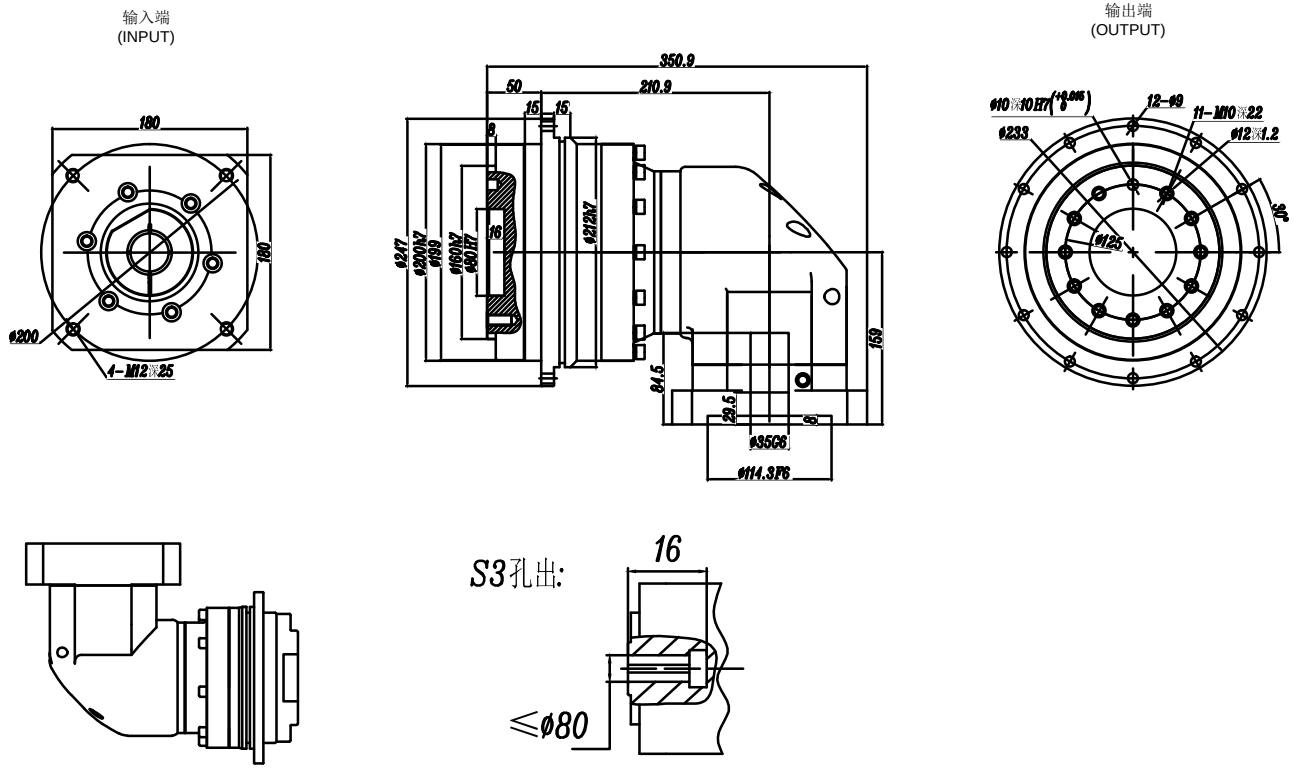

安全注意事項	減速比	16	20	25	30	35	40	50	70	80	100	140	200			精密背隙：P2:≤9arcmin P1:≤7arcmin P0:≤4arcmin	圖紙確認：
一:本產品為精密件，安裝時應小心裝入，嚴禁敲打。 二:裝配減速器與電機相連時，先確認電機凸台尺寸與減速器的凹槽尺寸是否一致,再進行正确的安裝使用。 三:需要在室外可受粉塵、水滴影響的場所使用時，或超過可承受的溫度環境下使用，請事先與本公司聯繫。 四:請注意運行時不要超負荷使用，超負荷使用時會影響減速器使用壽命。 五:本公司減速器可適配所有伺服電機，可為客戶非標定制減速器	額定输出扭矩NM	1100	1100	1250	1100	1250	1250	1250	1250	1100	1250	1100	1080				輸入尺寸：ø35-ø114.3-ø200-M12
	最大输出扭矩NM	3300	3300	3750	3300	3750	3750	3750	3750	3300	3750	3300	3240			HADR200双段尺寸圖	臺灣上瀛精工企業社
	容許徑向力：12300N							額定輸入轉速：3000r/min								噪音值：≤72dB	上瀛傳動科技(上海)有限公司
	容許軸向力：16800N							最大輸入轉速：6000r/min								全負載時效率：≥92%	行星減速机HADR200-L2-S2-P2
	防護等級：IP65							使用溫度：-15℃～+90℃								重量：68.5KG	網址 ： www.sty-gear.com/tw
																	聯系電話：021-34975005