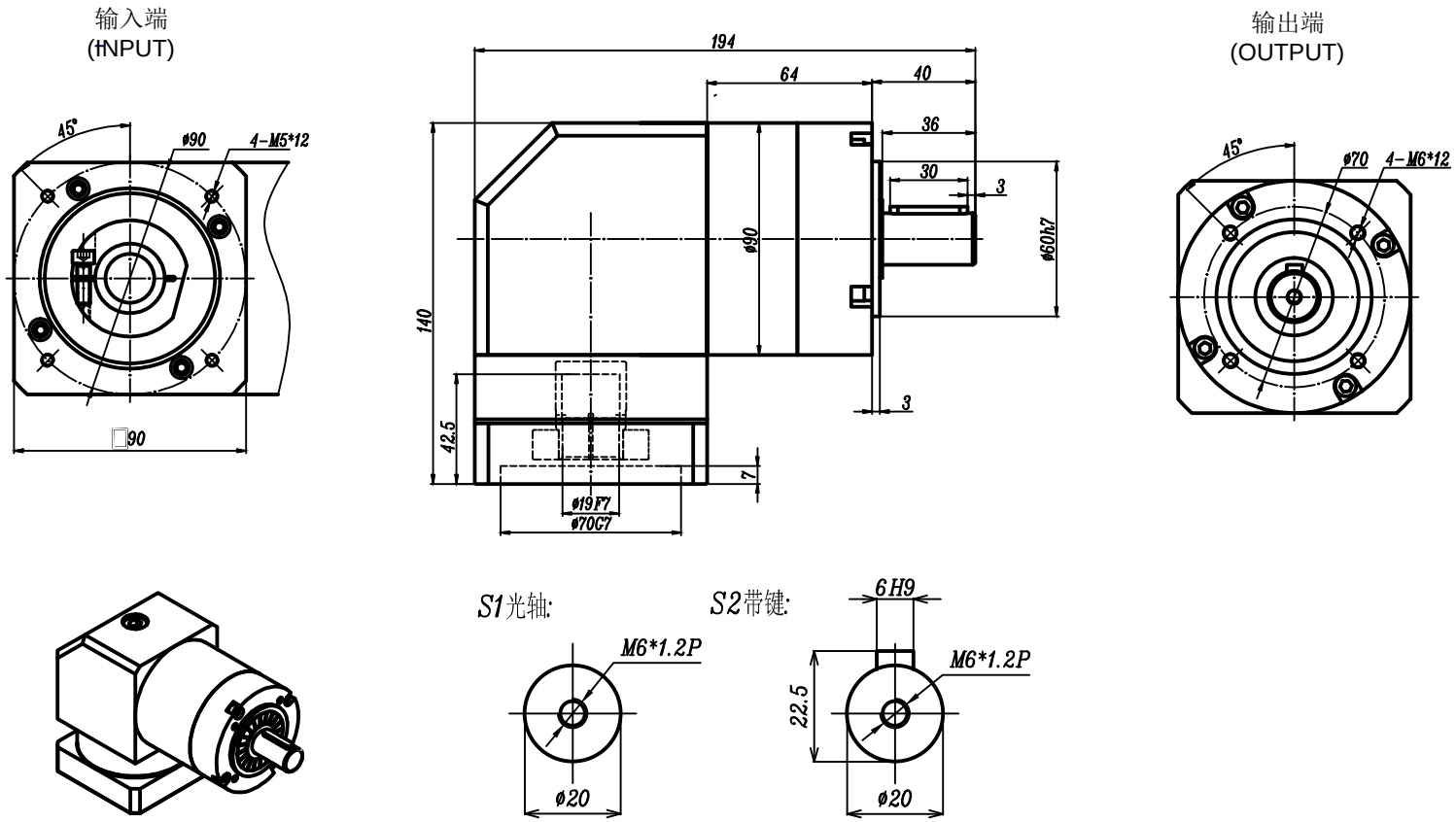

技術規格幾參數										
减速比	3	4	5	7	8	10		回程間隙：P2:≤10arcmin P1:≤8arcmin	图纸确认
额定输出扭矩NM	60	105	100	90	85	70			
最大輸出扭矩NM	180	315	300	270	255	210		HAER090單段全系列參數	設計
容許徑向力：1770N	額定輸入轉速：3000r/min			噪音值：≤68dB				版本：SC-003	
容許軸向力： 880N	最大輸入轉速：6000r/min			全負載時效率：≥95%				日期：2021.10	視角
防護等級：IP65	使用環境溫度：-15℃～+90℃			重量：4.1KG				审核：2021.10	

上瀛傳動科技(上海)有限公司
STY GEAR Shangying Transmission Tech.Co.,Ltd.

行星減速机 HAER090-L1-S2-P2

匹配電機尺寸：ø19-ø70-ø90-M5/M6

安全注意事項

一:本產品為精密件，安裝時應小心裝入，嚴禁敲打。

二:裝配減速器與電機相連時，先確認電機凸台尺寸與減速器的凹槽尺寸是否一致,再進行正确的安裝使用。

三:需要在室外可受粉塵、水滴影響的場所使用時，或超過可承受的溫度環境下使用，請事先與本公司聯繫。

四:請注意運行時不要超負荷使用，超負荷使用時會影響減速器使用壽命。

五:本公司減速器可適配所有伺服電機，可為客戶非標定制減速器。

六:規格尺寸如有變更，恕不另行通知。

網址: www.sty-grar.com/tw