输入端
(INPUT)

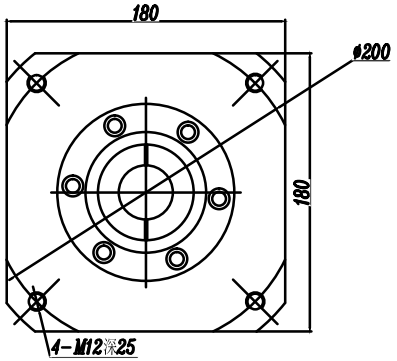


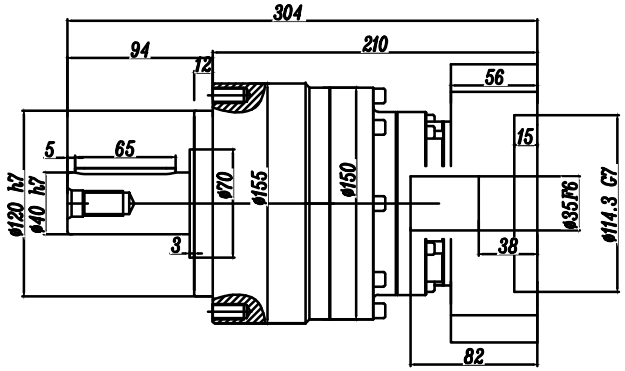


输出端
(OUTPUT)

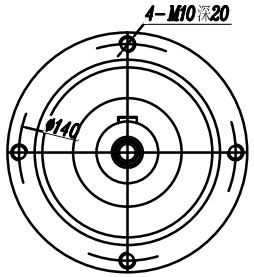


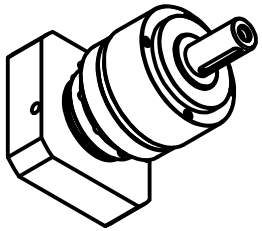

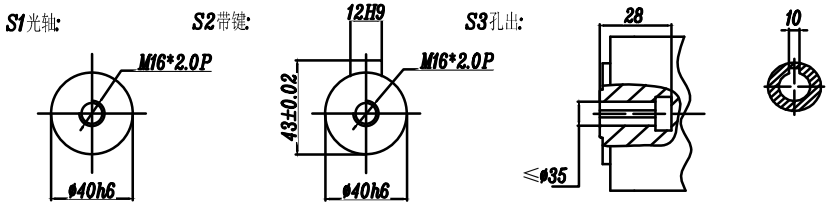


| 技術規格幾參數 | | | | | | | | | | | | | | | | |
|---|---|---|---|---|---|---|---|---|---|---|---|---|---|---|---|---|
| | 减速比 | 12 | 15 | 16 | 20 | 25 | 28 | 30 | 35 | 40 | 50 | 60 | 70 | 80 | 100 | 图纸确认 |
| | 额定输出扭矩NM | 275 | 420 | 435 | 530 | 530 | 530 | 410 | 410 | 435 | 530 | 530 | 410 | 410 | 350 | |
| | 最大輸出扭矩NM | 825 | 1260 | 1305 | 1590 | 1590 | 1590 | 1230 | 1230 | 1305 | 1590 | 1590 | 1230 | 1230 | 1050 | 設計 |
| | 容許徑向力: 9400N | 額定輸入轉速: 3000r/min | | | | 噪音值: ≤65dB | | | 回程間隙: P2:≤7arcmin P1:≤5arcmin P0:≤3arcmin | | | | 版本: SC-003 | | | |
| | 容許軸向力: 4000N | 最大輸入轉速: 6000r/min | | | | 全負載時效率: ≥94% | | | | | | | 日期: 2021.10 | | | 視角 |
| | 防護等級: IP65 | 使用環境溫度: -15℃～+90℃ | | | | 重量: 19.0KG | | | VRL155雙段全系列參數 | | | | 审核: 2021.10 | | | |

上瀛傳動科技(上海)有限公司
STY GEAR Shangying Transmission Tech.Co.,Ltd.

行星减速机 VRL155-L2-S2-P2

匹配電機尺寸: ø35-ø114.3-ø200-M12

安全注意事項

一:本產品為精密件，安裝時應小心裝入，嚴禁敲打。
二:裝配減速器與電機相連時，先確認電機凸台尺寸與減速器的凹槽尺寸是否一致,再進行正确的安裝使用。
三:需要在室外可受粉塵、水滴影響的場所使用時，或超過可承受的溫度環境下使用，請事先與本公司聯繫。
四:請注意運行時不要超負荷使用，超負荷使用時會影響減速器使用壽命。
五:本公司減速器可適配所有伺服電機，可為客戶非標定制減速器。
六:規格尺寸如有變更，恕不另行通知。

網址: www.sty-grar.com/tw